LED2WORK
INTELLIGENCE IN LIGHT

## LED-Arbeitsplatzleuchte

# PROFILED

## Universell, genormt und dennoch flexibel

Die PROFILED wurde als Universalleuchte bzw. Arbeitsleuchte entwickelt. Als starke Lichtquelle leuchtet sie Einzelarbeitsplätze, wie auch Montageplätze homogen aus. Zudem kann die PROFILED zur Beleuchtung von technischen Anlagen oder Verpackungsstationen oder als Werkbankleuchte einsetzt werden. Der profilierte Leuchtenkörper eröffnet die Möglichkeit die LED Leuchte waagerecht oder senkrecht an einem T-Nut Profil zu befestigen.

### Die Technik

- 24V DC oder 220-240V AC LED Technik für lichtstarke und tageslichtweiße Ausleuchtung von Arbeitsbereichen
- Mikroprismenabdeckung für höhere Lichtstreuung und robustes Profilgehäuse aus Aluminium mit rückseitiger T-Nut

### Ihre Vorteile

- Starkes Licht in Tageslichtweiß 5200–5700 K
- Homogene, schattenarme, blendfreie Ausleuchtung

### Einsatzbereiche

- System-, Montage- und Einzelarbeitsplätze
- Verpackungsstationen und Lagerbereiche
- Technische Anlagen, Prüfplätze und Werkbänke

### Ausführungen

- 24V DC mit M12 Steckverbinder oder 220-240V AC Direktanschluss über 3m Kabel u. SCHUKO Stecker bzw. GST18
- Vier Normlängen: 500 mm, 900 mm, 1000 mm, 1200 mm
- Varianten mit Dimmung über Taster im Gehäuse

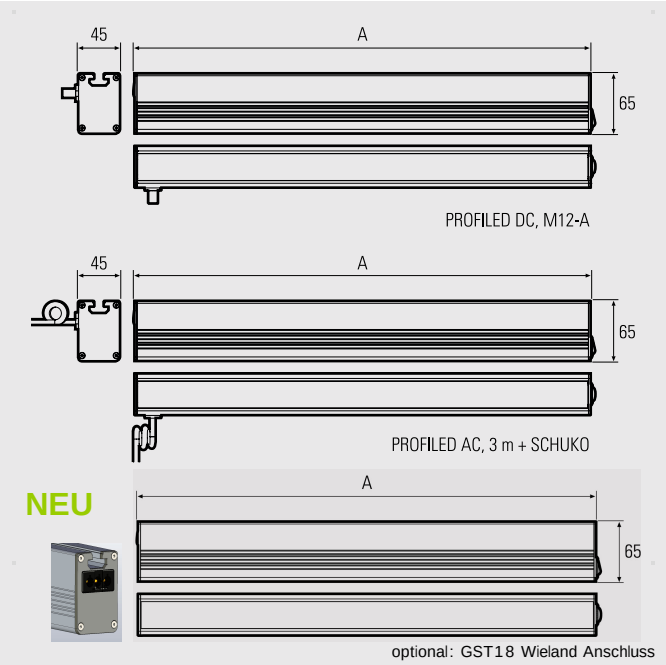


LED2WORK GmbH ▪ Stuttgarter Str. 13A ▪ 75179 Pforzheim | Germany ▪ T +49 7231 44920-00 ▪ info@led2work.com ▪ www.led2work.com ▪ shop.led2work.com

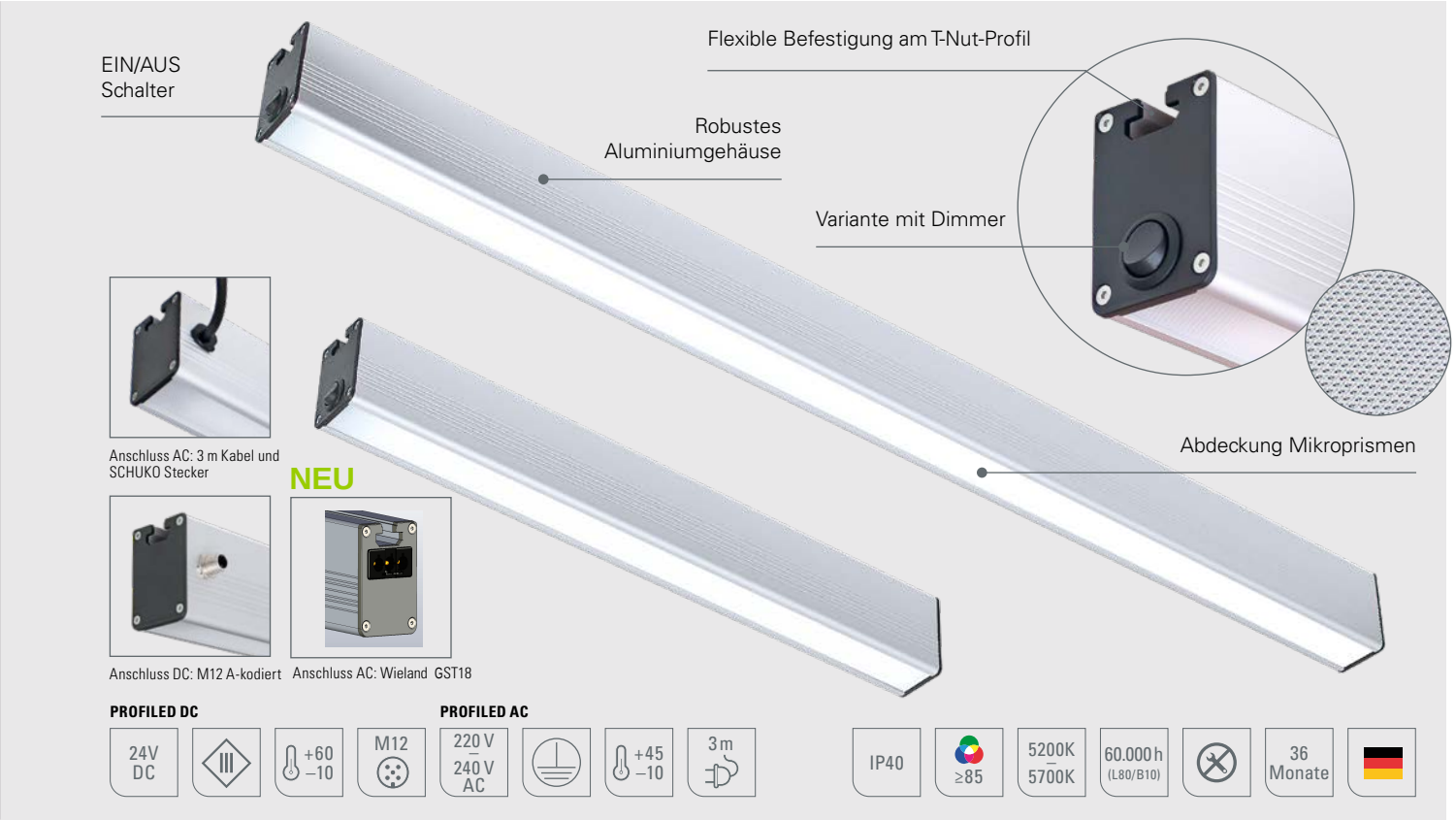


| PROFILED DC, 5200–5700 K, 24V DC | Art.Nr. | Länge (A) | Optik | $E_{max}$* | Lampenlichtstrom | Leistung | Anschluss |
|---|---|---|---|---|---|---|---|
| PROFILED DC, Abdeckung Mikroprismen | 150314-01 | 500 mm | 100° | 647 lx | 1575 lm | ~11 W | 24V DC |
| PROFILED DC, Abdeckung Mikroprismen | 150614-01 | 900 mm | 100° | 1176 lx | 3150 lm | ~21 W | 24V DC |
| PROFILED DC, Abdeckung Mikroprismen | 150714-01 | 1000 mm | 100° | 1258 lx | 3465 lm | ~23 W | 24V DC |
| PROFILED DC, Abdeckung Mikroprismen | 150814-01 | 1200 mm | 100° | 1506 lx | 4410 lm | ~32 W | 24V DC |
| PROFILED DC, Abdeckung Mikroprismen, dimmbar | 150314-02 | 500 mm | 100° | 647 lx | 1575 lm | ~11 W | 24V DC |
| PROFILED DC, Abdeckung Mikroprismen, dimmbar | 150614-02 | 900 mm | 100° | 1176 lx | 3150 lm | ~21 W | 24V DC |
| PROFILED DC, Abdeckung Mikroprismen, dimmbar | 150714-02 | 1000 mm | 100° | 1258 lx | 3465 lm | ~23 W | 24V DC |
| PROFILED DC, Abdeckung Mikroprismen, dimmbar | 150814-02 | 1200 mm | 100° | 1506 lx | 4410 lm | ~32 W | 24V DC |

Netzteile, Dimmboxen und Anschlussmaterial siehe Zubehör

* maximale Beleuchtungsstärke, Messfeld 100 cm x 100 cm bei 100 cm Abstand

| PROFILED AC, 5200–5700 K, 220-240V AC | Art.Nr. | Länge (A) | Optik | $E_{max}$* | Lampenlichtstrom | Leistung | Anschluss |
|---|---|---|---|---|---|---|---|
| PROFILED AC, Abdeckung Mikroprismen | 150314-03 | 500 mm | 100° | 647 lx | 1575 lm | ~14 W | 220-240V AC |
| PROFILED AC, Abdeckung Mikroprismen | 150614-03 | 900 mm | 100° | 1176 lx | 3150 lm | ~27 W | 220-240V AC |
| PROFILED AC, Abdeckung Mikroprismen | 150714-03 | 1000 mm | 100° | 1258 lx | 3465 lm | ~29 W | 220-240V AC |
| PROFILED AC, Abdeckung Mikroprismen | 150814-03 | 1200 mm | 100° | 1506 lx | 4410 lm | ~36 W | 220-240V AC |
| PROFILED AC, Abdeckung Mikroprismen, dimmbar | 150314-04 | 500 mm | 100° | 647 lx | 1575 lm | ~14 W | 220-240V AC |
| PROFILED AC, Abdeckung Mikroprismen, dimmbar | 150614-04 | 900 mm | 100° | 1176 lx | 3150 lm | ~27 W | 220-240V AC |
| PROFILED AC, Abdeckung Mikroprismen, dimmbar | 150714-04 | 1000 mm | 100° | 1258 lx | 3465 lm | ~29 W | 220-240V AC |
| PROFILED AC, Abdeckung Mikroprismen, dimmbar | 150814-04 | 1200 mm | 100° | 1506 lx | 4410 lm | ~36 W | 220-240V AC |

* maximale Beleuchtungsstärke, Messfeld 100 cm x 100 cm bei 100 cm Abstand

NEU

| PROFILED AC, 5200–5700 K, 220-240V AC GST18 | Art.Nr. | Länge (A) | Optik | Anschluss | steckbar mit | | |
|---|---|---|---|---|---|---|---|
| PROFILED AC, Abdeckung Mikroprismen (dimmbar optional) | auf Anfrage | 500..1200 mm | 100° | 220-240V AC | Wieland GST18 | | |

| Zubehör | Art.-Nr. |
|---|---|
| Montagesatz, flach, mit ESD Isolation | 240400-01 |
| Montagesatz, schwenkbar | 240400-02 |